Il presente disegno è di prorpietà di VORTICE ELETTROSOCIALI S.p.A. Senza l'autorizzazione scritta della stessa non potra essere utilizzato per costruire l'oggetto rappresentato, nè venire mostrato a terzi o comunque riprodotto. La Ditta proprietaria tutelerà i diritti di esclusiva a termini di legge.

Min/max velocità - Low/high speed

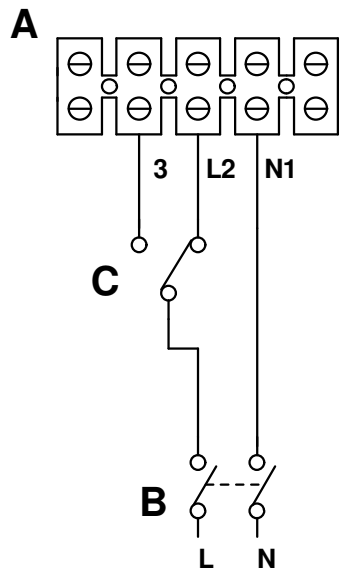

A) Morsettiera - Terminal block

B) Interruttore bipolare - Swith

C) Selettore min/max - Switch

VORTICE	Prima emiss. 06/12/2007	Emiss.attuale 06/12/2007	Dis. FR/LAB
	DESCRIZIONE	VMC ARIANT - KIT VMC ARIANT	
	NINFO n°	1159/2007	
Questo DISEGNO annulla e sostituisce tutti quelli precedentemente emessi	DISEGNO n°	E960139A	
	CODICE n°	9.993.000.139	

UNI - A4